Anbauwerkzeuge
Attachments
Bereifung
Tyres

# Anbauwerkzeuge und Bereifung.
# Attachments and tyres.

## FÜR JEDE AUFGABE DAS OPTIMALE WERKZEUG.

Erst das passende Anbauwerkzeug macht aus unseren Maschinen wahre Problemlöser für Ihre jeweilige Arbeitsaufgabe. Speziell dafür wurden die Wacker Neuson Anbauwerkzeuge konzipiert. Mit dem variantenreichen und durchdachten Programm werden unsere Maschinen zu hoch funktionalen Multitools, die jedem Einsatzzweck gerecht werden.

## THE IDEAL ATTACHMENT FOR EVERY TASK.

Only the right attachment turns our machines into real problem-solvers for your particular job. Wacker Neuson attachments have been specially designed for just this purpose. Our varied and cleverly designed range transforms our machines into highly functional multi-purpose tools that will cater to all jobs.

# Inhaltsverzeichnis.
## Table of contents.

**Das perfekte Zusammenspiel** 6
Perfect interplay

**Werkzeug Aufnahmen** 8
Attachment plates

**Anbauwerkzeuge** 10
Attachments

Erdschaufel (mit Reißzähnen) 10
Earth bucket (with teeth)

4-in-1-Schaufel (mit Reißzähnen) 10
Multi purpose bucket (with teeth)

Leichtgutschaufel 11
Lightweight bucket

Hochkippschaufel 12
High-tilt bucket

Seitenkippschaufel 12
Side dump bucket

Greifschaufel 13
Grab bucket

Steinschaufel 13
Stone bucket

Palettengabel 14
Pallet fork

Kehrmaschine 14
Sweeping machine

Sichelmäher 15
Mower

Erdbohrer 15
Soil auger

Schneeschild 16
Snow blade

Krokodilgebiss 16
Fork and grabs

Straßenstreuer klein und groß 17
Spreader small and big

**Schüttgewichte** 18
Bulk weights

**Bereifung** 20
Tyres

**Produktionswerk** 26
Production plant

# **Das perfekte Zusammenspiel** von Mensch, Maschine und Werkzeug.
# **Perfect interplay** of man, machine and attachment.

**Ausgezeichnete Rundumsicht.**

Alles im Blick haben, von nichts überrascht werden – und das ganz bequem. So sitzt es sich in einem Wacker Neuson Radlader. Der ergonomisch gestaltete Arbeitsplatz sorgt für große Beinfreiheit und bietet übersichtlich angeordnete Kombi-Instrumente und eine freie Sicht auf das Anbauwerkzeug.

**Excellent all-round visibility.**

Having a clear view of everything, not being surprised by anything – and everything in comfort. That's what being in a Wacker Neuson wheel loader means. The ergonomically designed workplace provides plenty of legroom with a clearly arranged instrument panel and a clear view of the attachment.

**Hohe Schubkräfte.**

Durch das optimale Verhältnis zwischen Schubkraft und Maschinenleistung arbeiten Sie flexibel und mit einem wirtschaftlichem Kraftstoffverbrauch. Die zuschaltbare 100 % Differentialsperre gewährleistet bei Bedarf ein Maximum an Traktion und Schubkraft – im normalen Fahrbetrieb ausgeschaltet schont sie die Achsen und Reifen.

**High thrust.**

The optimum ratio between the breakout force and machine power means that you can work flexibly and with economical fuel consumption. The engageable 100 % differential lock guarantees maximum traction and breakout force as required – and when it's deactivated for normal driving, it reduces wear on the axles and tyres.

**Effizientes Arbeiten beginnt bei der Bedienung.**

Um effizient arbeiten zu können, muss die Steuerung zwischen Maschine und Werkzeug perfekt abgestimmt sein. Bei Wacker Neuson ist das serienmäßig. So steuern Sie zum Beispiel mit dem Joystick alle wichtigen Funktionen bequem mit nur einer Hand.

**Efficient working starts with the operation.**

Working efficiently requires harmonisation of control between the attachment and the machine. That's standard at Wacker Neuson. For example, you use the multi-function control stalk or joystick to control all the important functions comfortably with just one hand.

**Enorme Wendigkeit.**

Durch das Mitlenken des Vorderwagens und des Werkzeugs erreichen unsere Lader erstaunlich kleine Wenderadien.

**Extreme manoeuvrability.**

With an oscillating front body and tool our loaders have astonishingly small turning circles.

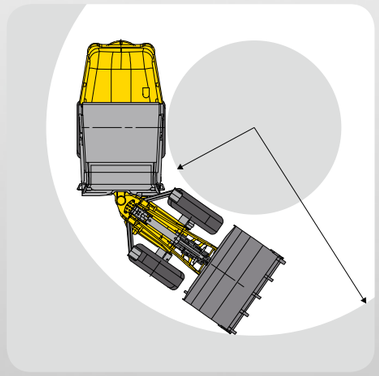

**Flexibler Werkzeugwechsel.**

Ohne Ihren Fahrersitz zu verlassen, tauschen Sie mit der hydraulischen Werkzeugverriegelung Ihre verschiedenen Anbaugeräte zeitsparend und problemlos aus.

**Flexible tool change.**

Hydraulic tool locking allows you to change the various attachments quickly and easily without even leaving the driver's seat.

# Wacker Neuson Werkzeug Aufnahmen.
Ausführung hydraulisch.
# Wacker Neuson attachment plates.
Hydraulic version.

**Für jede Maschine die passende Werkzeug Aufnahme:**
The right attachment plate for every machine:

**Wacker Neuson**
**Werkzeug Aufnahme 1**
Attachment plate 1

WL 20
WL 25
WL 30
WL 36
WL 37
TH 412
TH 625

**Wacker Neuson**
**Werkzeug Aufnahme 2**
Attachment plate 2

WL 48
WL 50

**Wacker Neuson**
**Werkzeug Aufnahme 3**
Attachment plate 3

WL 55
WL 57

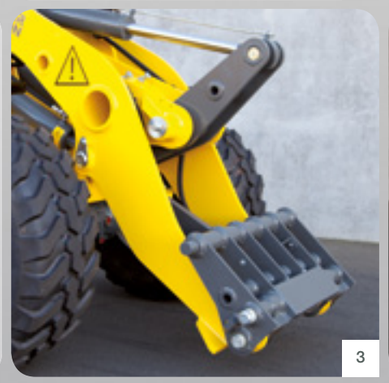

- Die Wacker Neuson Werkzeug Aufnahme 1 und die Wacker Neuson Werkzeug Aufnahme 2 sind vom Aufbau her gleich, aber der Ein- und Ausrollwinkel unterscheidet sich aufgrund der unterschiedlichen Kinematik.
  The Wacker Neuson attachmant plate 1 and the Wacker Neuson attachmant plate 2 are the same in terms of their layout, but the roll-in and roll-out angle differs due to the different kinematics.
- Die Wacker Neuson Werkzeug Aufnahme 3 ist noch robuster gebaut, hat verstärkte Bolzen und ist breiter als die beiden anderen Aufnahmen.
  The Wacker Neuson attachment plate 3 is built even more robustly, has reinforced bolts and is wider than the other two attachment plates.
- Auf Wunsch sind weitere Werkzeug Aufnahmen (z.B. Euro) oder Adapterplatten erhältlich.
  Other attachment plates (e.g. Euro) or adapter plates are available on request.

**Wacker Neuson Werkzeug Aufnahme 2**
Palettengabel aus Fahrersicht

**Wacker Neuson attachment plate 2**
Pallet fork as seen by the driver

**Wacker Neuson Werkzeug Aufnahme 3**
Palettengabel aus Fahrersicht

**Wacker Neuson attachment plate 3**
Pallet fork as seen by the driver

1 Erdschaufel (mit Reißzähnen)
Earth bucket (with teeth)

2 4-in-1-Schaufel (mit Reißzähnen)
Multi purpose bucket (with teeth)

3 Leichtgutschaufel
Lightweight bucket

1

2

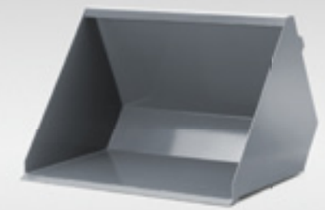

3

* Standardschaufel
* Standard bucket

## ERDSCHAUFEL (MIT REISSZÄHNEN)
## EARTH BUCKET (WITH TEETH)

| Breite<br>Width<br>mm | Inhalt<br>Volume<br>m³ | Gewicht<br>Weight<br>kg | WL 20 | WL 25 | WL 30 | WL 36 / WL 37 | WL 48 / WL 50 | WL 55 / WL 57 | TH 412 | TH 625 |
|---|---|---|---|---|---|---|---|---|---|---|
| 1.150 | 0,2 | 135 | ●* | – | – | – | – | – | – | – |
| 1.250 | 0,35 | 160 | ● | ●* | – | – | – | – | – | – |
| 1.400 | 0,45 | 230 | – | ● | ●* | – | – | – | – | – |
| 1.500 | 0,43 | 205 | – | – | – | – | – | – | ●* | – |
| 1.600 | 0,45 | 235 | – | – | – | – | – | – | ● | – |
| 1.650 | 0,6 | 265 | – | – | ● | ●* | – | – | – | – |
| 1.900 | 0,7 | 295 | – | – | – | ● | – | – | – | – |
| 1.900 | 0,75 | 310 | – | – | – | – | ●* | – | – | – |
| 2.000 | 0,95 | 355 | – | – | – | – | – | ●* | – | – |
| 2.100 | 0,87 | 305 | – | – | – | – | – | – | – | ●* |
| 2.200 | 0,87 | 340 | – | – | – | – | ● | – | – | – |
| 2.200 | 1,05 | 375 | – | – | – | – | – | ● | – | – |

## 4-IN-1-SCHAUFEL (MIT REISSZÄHNEN)
## MULTI PURPOSE BUCKET (WITH TEETH)

| Breite<br>Width<br>mm | Inhalt<br>Volume<br>m³ | Gewicht<br>Weight<br>kg | WL 20 | WL 25 | WL 30 | WL 36 / WL 37 | WL 48 / WL 50 | WL 55 / WL 57 | TH 412 | TH 625 |
|---|---|---|---|---|---|---|---|---|---|---|
| 1.150 | 0,23 | 265 | ● | – | – | – | – | – | – | – |
| 1.250 | 0,26 | 280 | – | ● | – | – | – | – | – | – |
| 1.400 | 0,41 | 390 | – | – | ● | – | – | – | – | – |
| 1.550 | 0,36 | 300 | – | – | – | – | – | – | ● | – |
| 1.650 | 0,5 | 435 | – | – | – | ● | – | – | – | – |
| 1.900 | 0,7 | 510 | – | – | – | – | ● | – | – | – |
| 2.000 | 0,9 | 570 | – | – | – | – | – | ● | – | – |

## LEICHTGUTSCHAUFEL
## LIGHTWEIGHT BUCKET

| Breite<br>Width<br>mm | Inhalt<br>Volume<br>m³ | Gewicht<br>Weight<br>kg | WL 20 | WL 25 | WL 30 | WL 36 / WL 37 | WL 48 / WL 50 | WL 55 / WL 57 | TH 412 | TH 625 |
|---|---|---|---|---|---|---|---|---|---|---|
| 1.200 | 0,6 | 160 | ● | – | – | – | – | – | – | – |
| 1.300 | 0,67 | 165 | – | ● | – | – | – | – | – | – |
| 1.400 | 0,72 | 170 | – | ● | ● | – | – | – | – | – |
| 1.500 | 0,77 | 195 | – | – | ● | – | – | – | ● | – |
| 1.600 | 0,82 | 225 | – | – | – | – | – | – | ● | – |
| 1.600 | 0,92 | 300 | – | – | – | ● | – | – | – | – |
| 1.700 | 0,87 | 235 | – | – | – | – | – | – | ● | – |
| 1.800 | 0,92 | 245 | – | – | – | – | – | – | ● | – |
| 1.800 | 1,05 | 320 | – | – | – | ● | – | – | – | – |
| 1.900 | 0,97 | 265 | – | – | – | – | – | – | ● | – |
| 1.900 | 0,9 | 295 | – | – | – | – | ● | – | – | – |
| 1.900 | 1,45 | 450 | – | – | – | – | – | ● | – | – |
| 2.000 | 1,03 | 275 | – | – | – | – | – | – | ● | – |
| 2.000 | 1,44 | 380 | – | – | – | – | – | – | – | ● |
| 2.100 | 1 | 320 | – | – | – | – | ● | – | – | – |
| 2.100 | 1,61 | 480 | – | – | – | – | – | ● | – | – |
| 2.200 | 1,58 | 405 | – | – | – | – | – | – | – | ● |
| 2.400 | 1,86 | 530 | – | – | – | – | – | ● | – | – |
| 2.500 | 1,8 | 440 | – | – | – | – | – | – | – | ● |

● Empfohlen
Recommended
– Nicht empfohlen / nicht möglich
Not recommended / not possible

1 Hochkippschaufel
High-tilt bucket

2 Seitenkippschaufel
Side dump bucket

3 Greifschaufel
Grab bucket

4 Steinschaufel
Stone bucket

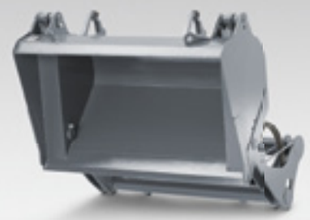

1

2

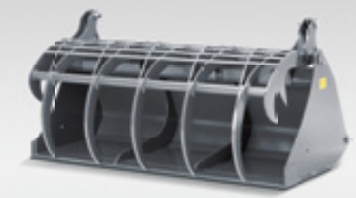

3

4

## HOCHKIPPSCHAUFEL
## HIGH-TILT BUCKET

| Breite<br>Width<br>mm | Inhalt<br>Volume<br>m³ | Gewicht<br>Weight<br>kg | WL 20 | WL 25 | WL 30 | WL 36 / WL 37 | WL 48 / WL 50 | WL 55 / WL 57 | TH 412 | TH 625 |
|---|---|---|---|---|---|---|---|---|---|---|
| 1.150 | 0,22 | 280 | ● | – | – | – | – | – | – | – |
| 1.250 | 0,26 | 290 | – | ● | – | – | – | – | – | – |
| 1.400 | 0,41 | 390 | – | – | ● | – | – | – | – | – |
| 1.650 | 0,5 | 430 | – | – | – | ● | – | – | – | – |
| 1.900 | 0,7 | 510 | – | – | – | – | ● | – | – | – |
| 1.900 | 0,85 | 550 | – | – | – | – | – | ● | – | – |

## GREIFSCHAUFEL
## GRAB BUCKET

| Breite<br>Width<br>mm | Inhalt<br>Volume<br>m³ | Gewicht<br>Weight<br>kg | WL 20 | WL 25 | WL 30 | WL 36 / WL 37 | WL 48 / WL 50 | WL 55 / WL 57 | TH 412 | TH 625 |
|---|---|---|---|---|---|---|---|---|---|---|
| 1.350 | 0,75 | 393 | – | – | ● | – | – | – | ● | – |
| 1.500 | 0,83 | 430 | – | – | ● | – | – | – | – | – |
| 1.650 | 0,9 | 472 | – | – | – | ● | – | – | – | – |
| 2.000 | 1,1 | 550 | – | – | – | – | ● | ● | – | ● |

## SEITENKIPPSCHAUFEL
## SIDE DUMP BUCKET

| Breite<br>Width<br>mm | Inhalt<br>Volume<br>m³ | Gewicht<br>Weight<br>kg | WL 20 | WL 25 | WL 30 | WL 36 / WL 37 | WL 48 / WL 50 | WL 55 / WL 57 | TH 412 | TH 625 |
|---|---|---|---|---|---|---|---|---|---|---|
| 1.400 | 0,44 | 390 | – | – | ● | – | – | – | – | – |
| 1.650 | 0,5 | 430 | – | – | – | ● | – | – | – | – |
| 1.900 | 0,7 | 510 | – | – | – | – | ● | – | – | – |
| 1.900 | 0,9 | 510 | – | – | – | – | – | ● | – | – |

## STEINSCHAUFEL
## STONE BUCKET

| Breite<br>Width<br>mm | Inhalt<br>Volume<br>m³ | Gewicht<br>Weight<br>kg | WL 20 | WL 25 | WL 30 | WL 36 / WL 37 | WL 48 / WL 50 | WL 55 / WL 57 | TH 412 | TH 625 |
|---|---|---|---|---|---|---|---|---|---|---|
| 1.090 | 0,22 | 112 | ● | – | – | – | – | – | – | – |
| 1.240 | 0,33 | 225 | – | ● | – | – | – | – | – | – |
| 1.390 | 0,37 | 243 | – | – | ● | – | – | – | – | – |
| 1.680 | 0,45 | 278 | – | – | – | ● | – | – | – | – |
| 2.050 | 0,55 | 322 | – | – | – | – | – | – | – | – |
| 2.350 | 0,6 | 358 | – | – | – | – | ● | – | – | – |

● Empfohlen
Recommended
– Nicht empfohlen / nicht möglich
Not recommended / not possible

1 Palettengabel
Pallet Fork

2 Kehrmaschine
Sweeping machine

3 Sichelmäher
Mower

4 Erdbohrer
Soil auger

1

2

3

4

## PALETTENGABEL
## PALLET FORK

| Breite<br>Width<br>mm | Max.Traglast<br>Max. load<br>m³ | Gewicht<br>Weight<br>kg | WL 20 | WL 25 | WL 30 | WL 36 / WL 37 | WL 48 / WL 50 | WL 55 / WL 57 | TH 412 | TH 625 |
|---|---|---|---|---|---|---|---|---|---|---|
| 1.000 | 2.000 | 160 | ● | ● | – | – | – | – | ● | ● |
| 1.200 | 2.500 | 190 – 220 | – | – | ● | ● | ● | ● | ● | ● |
| 1.400 | 2.500 | 205 – 230 | – | – | ● | ● | ● | ● | – | – |

## KEHRMASCHINE
## SWEEPING MACHINE

| Breite<br>Width<br>mm | Gewicht<br>Weight<br>kg | WL 20 | WL 25 | WL 30 | WL 36 / WL 37 | WL 48 / WL 50 | WL 55 / WL 57 | TH 412 | TH 625 |
|---|---|---|---|---|---|---|---|---|---|
| 1250 | 180 | ● | ● | – | – | – | – | – | – |
| 1550 | 200 | – | ● | ● | ● | – | – | – | – |
| 1850 | 220 | – | – | ● | ● | ● | ● | ● | – |
| 2300 | 240 | – | – | – | ● | ● | ● | – | ● |

## SICHELMÄHER
## MOWER

| Breite<br>Width<br>mm | Gewicht<br>Weight<br>kg | WL 20 | WL 25 | WL 30 | WL 36 / WL 37 | WL 48 / WL 50 | WL 55 / WL 57 | TH 412 | TH 625 |
|---|---|---|---|---|---|---|---|---|---|
| 1.200 | 230 | ● | ● | – | – | – | – | – | – |
| 1.500 | 253 | – | ● | ● | ● | – | – | – | – |

## ERDBOHRER
## SOIL AUGER

| Länge<br>Length<br>mm | Breite<br>Width<br>mm | Gewicht<br>Weight<br>kg | WL 18 | WL 25 | WL 30 | WL 36 / WL 37 | WL 48 / WL 50 | WL 55 / WL 57 | TH 412 | TH 625 |
|---|---|---|---|---|---|---|---|---|---|---|
| 1.240 | 152 | 2 | ● | ● | ● | ● | ● | – | ● | ● |
| 1.240 | 229 | 4 | – | – | ● | ● | ● | – | ● | ● |

● Empfohlen
Recommended
– Nicht empfohlen / nicht möglich
Not recommended / not possible

1 Schneeschild
Pallet Fork

2 Krokodilgebiss
Fork and grabs

3 Strassenstreuer klein und groß
Spreader small and big

1

2

3

4

## SCHNEESCHILD
## SNOW BLADE

| Breite<br>Width<br>mm | Räumbreite<br>Road-clearing width m³ | Höhe<br>Height<br>mm | Gewicht<br>Weight<br>kg | WL 20 | WL 25 | WL 30 | WL 36 / WL 37 | WL 48 / WL 50 | WL 55 / WL 57 | TH 412 | TH 625 |
|---|---|---|---|---|---|---|---|---|---|---|---|
| 1.300 | 1.115 | 700 | 167 | ● | ● | – | – | – | – | – | – |
| 1.550 | 1.320 | 700 | 183 | ● | ● | ● | – | – | – | – | – |
| 1.800 | 1.540 | 700 | 194 | – | – | ● | ● | – | – | ● | – |
| 2.050 | 1.750 | 700 | 204 | – | – | – | ● | ● | ● | ● | – |
| 2.250 | 1.970 | 1.100 | 447 | – | – | – | – | ● | ● | – | ● |
| 2.500 | 2.180 | 1.100 | 468 | – | – | – | – | ● | ● | – | ● |

## KROKODILGEBISS
## FORK AND GRABS

| Breite<br>Width<br>mm | Gewicht<br>Weight<br>kg | Zinkenlänge<br>Prong length<br>mm | Zinken Anzahl<br>Number of prongs | WL 20 | WL 25 | WL 30 | WL 36 / WL 37 | WL 48 / WL 50 | WL 55 / WL 57 | TH 412 | TH 625 |
|---|---|---|---|---|---|---|---|---|---|---|---|
| 870 | 180 | 800 | 5 | ● | ● | – | – | – | – | – | – |
| 930 | 185 | 800 | 6 | ● | ● | – | – | – | – | – | – |
| 1.100 | 225 | 800 | 7 | – | – | ● | – | – | – | – | – |
| 1.300 | 240 | 800 | 8 | – | – | ● | – | – | – | – | – |
| 1.500 | 295 | 800 | 9 | – | – | ● | ● | – | – | ● | – |
| 1.700 | 325 | 800 | 11 | – | – | – | – | – | – | – | ● |
| 1.900 | 340 | 800 | 13 | – | – | – | – | – | – | – | ● |
| 1.900 | 365 | 800 | 13 | – | – | – | – | ● | – | – | – |
| 1.900 | 370 | 800 | 13 | – | – | – | – | – | ● | – | – |

## STRASSENSTREUER KLEIN UND GROSS
## SPREADER SMALL AND BIG

| Inhalt<br>Volume<br>l | Streubreite<br>Spreading width<br>m | WL 20 | WL 25 | WL 30 | WL 36 / WL 37 | WL 48 / WL 50 | WL 55 / WL 57 | TH 412 | TH 625 |
|---|---|---|---|---|---|---|---|---|---|
| 110 | 0,8 – 6 | – | ● | ● | ● | ● | – | – | – |
| 170 | 0,8 – 7 | – | ● | ● | ● | ● | ● | – | – |
| 300 | 1,0 – 6 | – | – | – | ● | ● | ● | – | – |

● Empfohlen
Recommended
– Nicht empfohlen / nicht möglich
Not recommended / not possible

# Schüttgewichte und Richtwerte für den Schaufelfüllungsgrad.
## Bulk weights and guideline values for the shovel filling level.

| | SCHÜTTGEWICHTE<br>BULK WEIGHTS<br>t/m³ | SCHAUFELFÜLLUNGSGRAD<br>SHOVEL FILLING LEVEL<br>% |
|---|---|---|
| **KIES**<br>GRAVEL | | |
| **Feucht**<br>Damp | 1,9 | 105 |
| **Trocken**<br>Dry | 1,6 | 105 |
| **Nass**<br>Wet | 2,0 | 105 |
| **Trocken**<br>Dry | 1,7 | 105 |
| **Gebrochen, Split**<br>Broken, Split | 1,5 | 100 |
| **SAND**<br>SAND | | |
| **Trocken**<br>Dry | 1,5 | 110 |
| **Feucht**<br>Damp | 1,8 | 115 |
| **Nass**<br>Wet | 1,9 | 110 |
| **KIESSAND**<br>GRAVELLY SAND | | |
| **Trocken**<br>Dry | 1,7 | 105 |
| **Nass**<br>Wet | 2,0 | 100 |
| **TON**<br>CLAY | | |
| **Natürlich**<br>Natural | 1,6 | 110 |
| **Hart**<br>Hard | 1,4 | 110 |
| **Breiig**<br>Mushy | 1,65 | 125 |
| **TON UND KIES**<br>CLAY AND GRAVEL | | |
| **Trocken**<br>Dry | 1,4 | 110 |
| **Nass**<br>Wet | 1,6 | 100 |
| **ERDE**<br>SOIL | | |
| **Trocken**<br>Dry | 1,9 | 115 |
| **Nass ausgehoben**<br>Wet excavated | 1,8 | 110 |
| **MUTTERBODEN**<br>TOPSOIL | 1,1 | 110 |
| **VERWITTERTES GESTEIN**<br>WEATHERED STONE | | |
| **50 % Fels, 50 % Erde**<br>50 % rock, 50 % soil | 1,7 | 100 |
| **GRANIT**<br>GRANITE | 1,8 | 95 |
| **KALKSTEIN**<br>LIMESTONE | | |
| **Hart**<br>Hard | 1,85 | 100 |
| **Weich**<br>Soft | 1,55 | 100 |
| **SANDSTEIN**<br>SANDSTONE | 1,8 | 100 |
| **SCHIEFER**<br>SLATE | 1,75 | 100 |
| **BAUXIT**<br>BAUXITE | 1,4 | 100 |
| **GIPS**<br>PLASTER | | |
| **Gebrochen**<br>Broken | 1,8 | 100 |
| **KOKS**<br>COKE | 0,5 | 110 |
| **SCHLACKE**<br>SLAG | | |
| **Gebrochen**<br>Broken | 1,8 | 100 |
| **STEINKOHLE**<br>COAL | 1,1 | 110 |

# Für jeden Einsatz die passende Bereifung.
## The right tyres for every job.

Ist die Bereifung Ihrer Radlader auf Ihre Einsätze perfekt abgestimmt, sind Sie in der Umsetzung noch erfolgreicher. Wir bieten Ihnen drei verschiedene Reifen-Profile für den bestmöglichen Einsatz an.
If the tyres of your wheel loaders are perfect for the jobs you are doing, you will work even more successfully. We can offer you three different tire profiles for optimum use:

**EM-Profile:**
**EM-Profiles:**

Mit fast parallel laufenden Lamellen für lose Böden wie Sand, Kies oder Schotter. Dieser Reifentyp erreicht eine große Aufstandsfläche, erzielt dadurch eine hohe Schubkraftübertragung und ist sehr laufruhig auf der Straße.
With sipes running almost parallel, for loose ground such as sand, gravel or crushed stone. This tire type has a large contact patch, thereby achieving a high thrust transfer, and is very quiet when driven on roads.

**AS-Profile:**
**AS-Profiles:**

Mit spitz zulaufenden Lamellen, die sich besonders für schmierige und stark verschmutzte Böden eignen.
With pointed sipes, particularly suitable for greasy and very dirty ground.

**RP-Profile:**
**RP-Profiles:**

Geeignet für den Einsatz auf Rasenflächen. Durch die große Auflagefläche wird der Boden geschont.
Suitable for the use on lawns. Due to the large contact area the ground is driven on gently.

| | 27 x 10.5-15 EM | | 26 x 12-12 6PR AS | | 31 x 15.5-15 AS | | 31 x 15.5-15 EM | | 26 x 12-12 RP | | 10.0 / 75-15.3 AS Zwillingsbereifung Double tyres | | 10 x 16.5 EM | |
|---|---|---|---|---|---|---|---|---|---|---|---|---|---|---|
| | Einpresstiefe Wheel offset | Breite Maschine Width machine mm | Einpresstiefe Wheel offset | Breite Maschine Width machine mm | Einpresstiefe Wheel offset | Breite Maschine Width machine mm | Einpresstiefe Wheel offset | Breite Maschine Width machine mm | Einpresstiefe Wheel offset | Breite Maschine Width machine mm | Einpresstiefe Wheel offset | Breite Maschine Width machine mm | Einpresstiefe Wheel offset | Breite Maschine Width machine mm |
| **WL 20** | ET 5*<br>ET 60 | 1.080<br>1.080 | ET 0 | 1.110 | ET-50<br>ET 0 | 1.280<br>1.340 | – | – | ET 0 | 1.110 | Vorn | 1.650 | ET 40 | 1.120 |
| **WL 25** | – | – | – | – | ET 0<br>ET 37 | 1.340<br>1.410 | ET 37 | 1.410 | – | – | – | – | ET 0* | 1.200 |
| **WL 30** | – | – | – | – | ET 0<br>ET 37 | 1.320<br>1.400 | ET 0* | 1.200 | – | – | – | – | – | – |
| **WL 36 / 37** | – | – | – | – | – | – | – | – | – | – | – | – | – | – |
| **WL 48 / 50** | – | – | – | – | – | – | – | – | – | – | – | – | – | – |
| **WL 55 / 57** | – | – | – | – | – | – | – | – | – | – | – | – | – | – |
| **TH 412** | – | – | – | – | ET 0 | 1.560 | – | – | – | – | – | – | ET 40 | 1.560 |
| **TH 625** | – | – | – | – | – | – | – | – | – | – | – | – | – | – |

| | 27 x 8.50-15 EM Zwillingsbereifung Double tyres | | 10.0 / 75-15.3 RP | | 31 x 15.5-15 RP | | 15.0 / 55-17 AS | | 33 x 15.5-15 RP | | 15.5 / 55-18 EM | | 425 / 55-17 AS | |
|---|---|---|---|---|---|---|---|---|---|---|---|---|---|---|
| | Einpresstiefe Wheel offset | Breite Maschine Width machine mm | Einpresstiefe Wheel offset | Breite Maschine Width machine mm | Einpresstiefe Wheel offset | Breite Maschine Width machine mm | Einpresstiefe Wheel offset | Breite Maschine Width machine mm | Einpresstiefe Wheel offset | Breite Maschine Width machine mm | Einpresstiefe Wheel offset | Breite Maschine Width machine mm | Einpresstiefe Wheel offset | Breite Maschine Width machine mm |
| **WL 20** | Vorn | 1.650 | ET 40 | 1.120 | ET 0 | 1.340 | – | – | – | – | – | – | – | – |
| **WL 25** | – | – | ET 40<br>ET 5 | 1.120<br>1.210 | ET 0 | 1.340 | – | – | – | – | – | – | – | – |
| **WL 30** | – | – | – | – | ET 0 | 1.345 | ET 0<br>ET 40 | 1.320<br>1.400 | ET 40 | 1.430 | – | – | – | – |
| **WL 36 / 37** | – | – | – | – | – | – | – | – | ET 0 | 1.600 | ET 0* | 1.560 | ET 45 | 1.540 |
| **WL 48 / 50** | – | – | – | – | – | – | – | – | – | – | – | | – | – |
| **WL 55 / 57** | – | – | – | – | – | – | – | – | – | – | – | – | – | – |
| **TH 412** | – | – | – | – | – | – | – | – | – | – | – | – | – | – |
| **TH 625** | – | – | – | – | – | – | – | – | – | – | – | – | – | – |

| | 405 / 70-18 EM | | 405 / 70 - 20 AS | | 500 / 45-20 AS | | 10.0 / 75-15.3 AS | |
|---|---|---|---|---|---|---|---|---|
| | **Einpresstiefe**<br>Wheel offset | **Breite Maschine**<br>Width machine<br>mm | **Einpresstiefe**<br>Wheel offset | **Breite Maschine**<br>Width machine<br>mm | **Einpresstiefe**<br>Wheel offset | **Breite Maschine**<br>Width machine<br>mm | **Einpresstiefe**<br>Wheel offset | **Breite Maschine**<br>Width machine<br>mm |
| **WL 20** | – | – | – | – | – | – | – | – |
| **WL 25** | – | – | – | – | – | – | – | – |
| **WL 30** | – | – | – | – | – | – | – | – |
| **WL 36 / 37** | – | – | – | – | – | – | – | – |
| **WL 48 / 50** | ET 0* | 1.852 | ET 0* | 1.820 | ET 0* | 1.900 | – | – |
| **WL 55 / 57** | ET 0* | 1.874 | ET 0* | 1.840 | ET 0* | 1.920 | – | – |
| **TH 412** | – | – | – | – | – | – | ET 40* | 1.560 |
| **TH 625** | – | – | – | – | – | – | – | – |

| **BEREIFUNG TH 625**<br>**TYRES TH 625** | **Maschinenbreite**<br>Width machine<br>mm |
|---|---|
| **Mitas 12.5-18 MPT-04***<br>Baumaschinenprofil<br>Construction vehicle profile | 1.975 |
| **Mitas 14.5-20 MPT-04**<br>Baumaschinenprofil<br>Construction vehicle profile | 1.959 |
| **Mitas 12-16.5 SK2-02**<br>Universalprofil<br>Universal profile | 1.987 |
| **Mitas 12.5-18 MPT-01**<br>Traktionsprofil<br>Traction profile | 1.975 |
| **Mitas 12.5-20 MPT-01**<br>Traktionsprofil<br>Traction profile | 1.929 |
| **Mitas 405 / 70-20 MPT-01**<br>Traktionsprofil<br>Traction profile | 2.027 |
| **Michelin 400 / 70 R20 XMCL**<br>Traktionsprofil<br>Traction profile | 2.032 |
| **Michelin 335 / 80 R18 XZSL**<br>Industrieprofil<br>Industry profile | 1.987 |

**STÜCK FÜR STÜCK ENTSTEHEN IM HOCHMODERNEN WERK IN KORBACH ECHTE WACKER NEUSON ORIGINALE.**
**GENUINE WACKER NEUSON ORIGINALS ARE MADE PIECE BY PIECE AT THE STATE-OF-THE-ART PLANT IN KORBACH.**

Ein ausgeklügelter Produktionsablauf und ein strenges Lagermanagement sorgen dafür, dass alle Teile zur richtigen Zeit am richtigen Ort sind. Die fertigen Radlader und Teleskoplader dürfen erst nach bestandener Endkontrolle das Werk verlassen.
A sophisticated production sequence and strict stock management ensure that all parts are in the right place at the right time. The completed wheel loaders and telehandlers are not allowed to leave the plant until after they have passed the final inspection.

**FERTIGUNGSSTANDORTE DES WACKER NEUSON KONZERNS**
**PRODUCTION LOCATIONS OF THE WACKER NEUSON GROUP**

1 **Milwaukee,** USA
2 **Norton Shores,** USA
3 **Korbach,** Germany
4 **Pfullendorf,** Germany
5 **Reichertshofen,** Germany
6 **Linz,** Austria
7 **Kragujevac,** Serbia
8 **Manila,** the Philippines

1

2

3

4

5

6

7

8

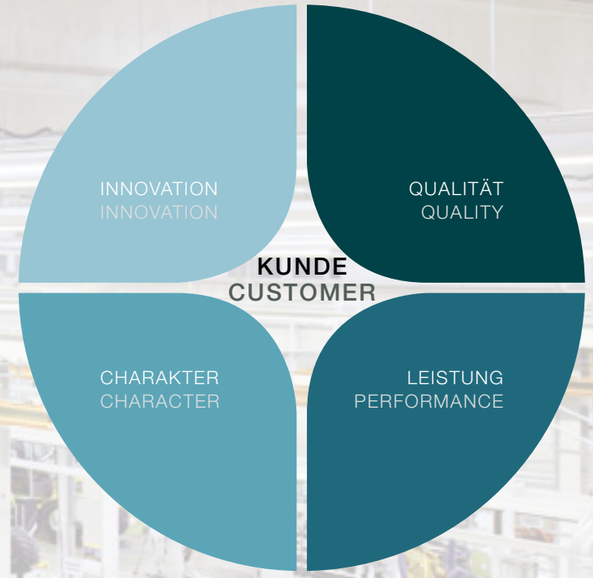


## **Das Werterad:** Der Erfolg des Kunden ist unsere Mitte.
## **The value wheel of Wacker Neuson:** Customer success is at our centre.

Wir überzeugen mit den Werten eines mittelständischen und börsennotierten Familienunternehmens. Mit der Stärke und Kompetenz einer global agierenden Organisation. Mit Menschen, die unser Credo jeden Tag mit Leben und Ideen erfüllen.

Woran wir glauben, sind Qualität, Innovation, Leistung und Charakter. Und der nachhaltige Erfolg unserer Kunden, um den sich letztendlich alles dreht.

Our winning formula stems from the values of a medium-sized family company that is listed on the stock exchange, with the strengths and competence of a globally active organisation, and with people who live out our credo day in, day out, full of vitality and bright ideas.

Quality, innovation, performance and character are what we believe in. That, and the lasting success of our customers, around whom everything ultimately revolves.

www.wackerneuson.com

WN.19.10.1/03/2013 **DE / EN**